RETTILINEI

Servoscala a poltroncina per scale dritte

Facili da utilizzare, silenziosi e dal design funzionale. Adatti a qualsiasi tipo di abitazione.

I montascale a poltroncina rettilinei Mobility Care rappresentano una soluzione sicura e affidabile.
Sono disponibili diversi modelli, per interno e per esterno, che permettono ad ognuno di trovare la soluzione ideale per risolvere le proprie esigenze di mobilità e comfort, dai modelli più semplici a quelli dotati di funzioni avanzate, come la rotazione del sedile motorizzata e la pedana poggiapiedi automatica.
Compatti e pieghevoli, dispongono di guide fissate a gradino e di una batteria di riserva che consente loro di continuare a funzionare anche in caso di interruzione della corrente elettrica.

Modelli di servoscala rettilinei

MV 1100

Ultra sottile e compatto
Versione base con sedile Style. Grazie alla guida più stretta del mercato, MV 1100 può essere posizionato vicino alla parete lasciando molto spazio libero sulle scale per dare la libertà agli altri utilizzatori di salire e scendere comodamente i gradini. Sistema di carica continua integrato.

Colore sedile

beige

Colore guida

alluminio

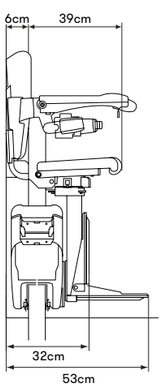

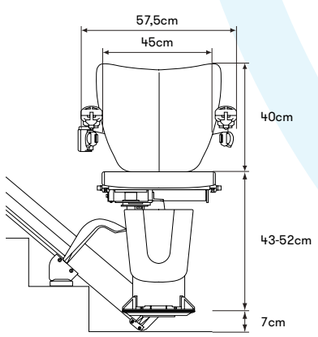

Alcune delle dimensioni indicate variano in funzione della situazione della scala nell'abitazione e dalla versione del seggiolino.

Portata:
140 kg (da 30° a 45°)
130 kg da (46° a 50°)

MV 1000

Soluzione con portata maggiorata e per scale esterne
Il modello MV 1000 garantisce l'installazione anche in scale poco ripide ed esterne. Grazie alla poltroncina completamente personalizzabile nelle colorazioni, si integra alla perfezione in qualsiasi abitazione.

Colori disponibili sedile

sabbia

cacao

rubino

zaffiro

giada

ardesia (versione per esterno)

Colore guida

alluminio

Versione per esterni

Portata standard: 137 kg
Optional:
XL: fino a 160 kg
XXL: fino a 200 kg

Caratteristiche

STANDARD

Telecomando radio e comando di bordo
È estremamente semplice da usare: basta tenerlo premuto nella direzione verso la quale si desidera spostarsi e il montascale si muoverà delicatamente di conseguenza. Disponibile anche la chiave per impedire l'utilizzo non autorizzato.

Cintura di sicurezza
Cintura retrattile per garantire una maggiore flessibilità e sicurezza.

Rotazione del sedile manuale
Tramite la leva posta sotto il sedile.

Display diagnostico
Per monitorare lo stato del tuo montascale.
È presente inoltre un interruttore per spegnere completamente il servoscala.

Pedana poggiapiedi richiudibile manuale

OPTIONAL

Rotazione motorizzata
Rotazione motorizzata del seggiolino tramite comando di bordo.

Pedana poggiapiedi motorizzata
Ribaltamento pedana poggiapiedi automatico tramite un bottone sul bracciolo.

Guida ribaltabile manuale o motorizzata
Guida ribaltabile per evitare di ostruire il passaggio in fondo alla scala.

Guida scorrevole motorizzata
Guida scorrevole motorizzata per lasciare libero il passaggio prima e dopo la rampa di scale. (Disponibile solo sul modello MV 1100).

Sedile Perch
Posizione del seggiolino più alta e seduta meno profonda. Adatto a chi ha problemi di mobilità alle ginocchia. (Disponibile solo sul modello MV 1000 per interni).